woodstore
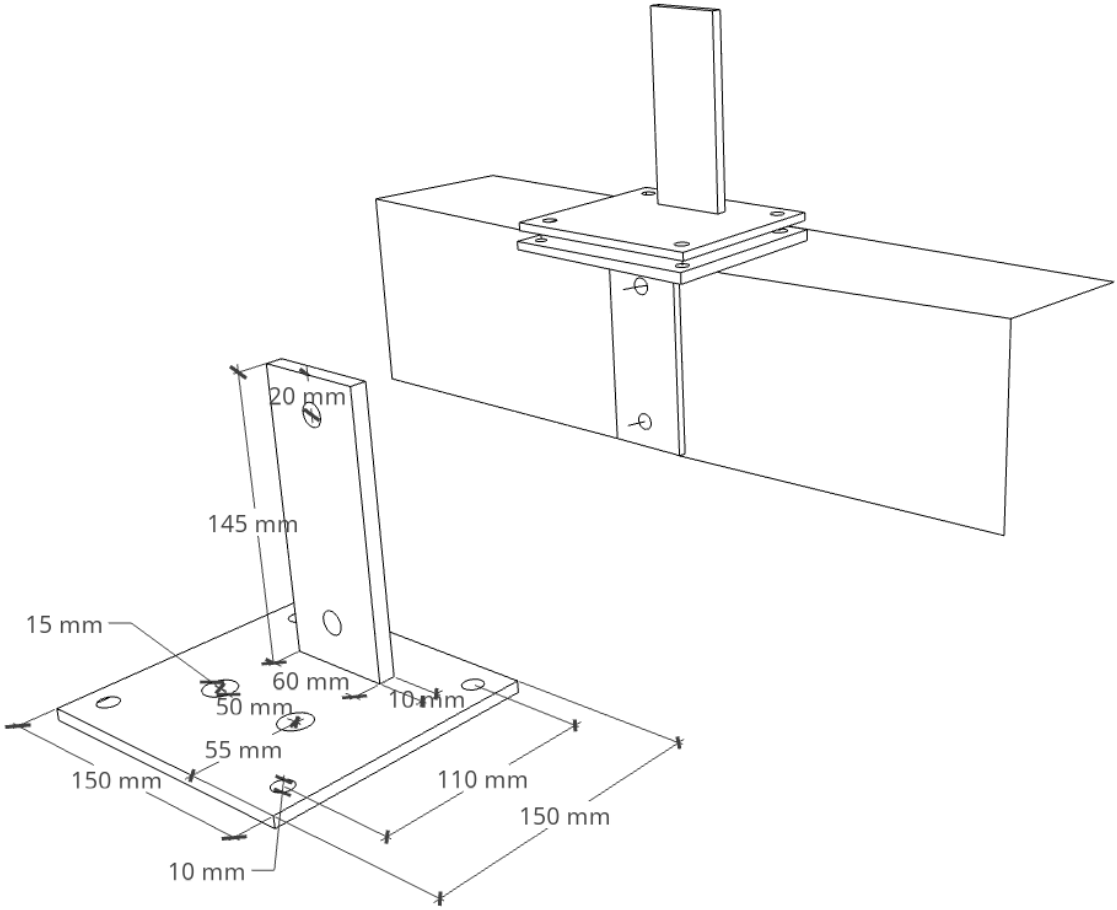
Technische Beschreibung Montage Adapter für L Steine oder Sockel